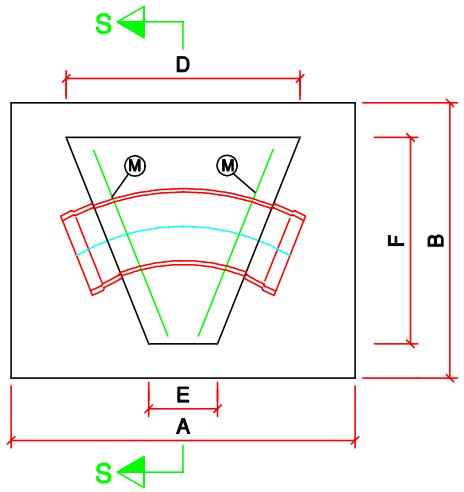

PLANTA

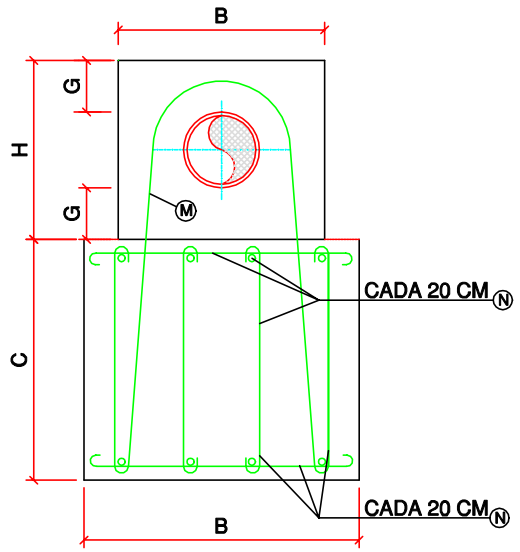

SECCION R.R

Anclajes para codos de 45º

CARACTERISTICAS DE LOS ANCLAJES PARA CODO DE 45º DE Ø 80 A Ø 100 MM.

PRESION DE TRABAJO	DIAMETRO EN MM.	DIMENSIONES (M.)								ARMADURAS	
		A	B	C	D	E	F	G	H	M	N
10 ATM	100	0.65	0.50	0.40	0.52	0.17	0.42	0.15	0.42	2Ø10	#Ø10
	80	0.50	0.40	0.30	0.50	0.12	0.40	0.15	0.40	2Ø10	#Ø10

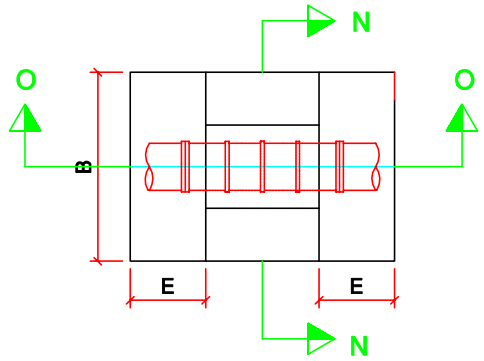

PLANTA

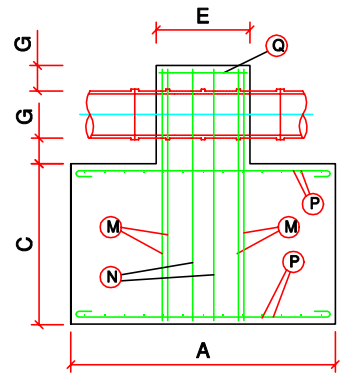

SECCION O.O

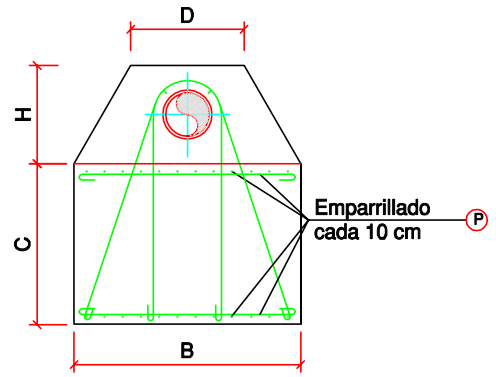

SECCION N.N

Anclajes para llaves de paso

CARACTERISTICAS DE LOS ANCLAJES PARA LLAVE DE PASO.

PRESION DE TRABAJO	DIAMETRO EN MM.	DIMENSIONES (CMS.)								ARMADURAS			
		A	B	C	D	E	F	G	H	M	N	P	Q
10 ATM	100	70	60	40	30	35	18	15	42	1Ø16	1Ø16	#Ø8	5Ø8
	80	60	50	35	30	30	15	15	40	1Ø14	1Ø14	#Ø8	5Ø8

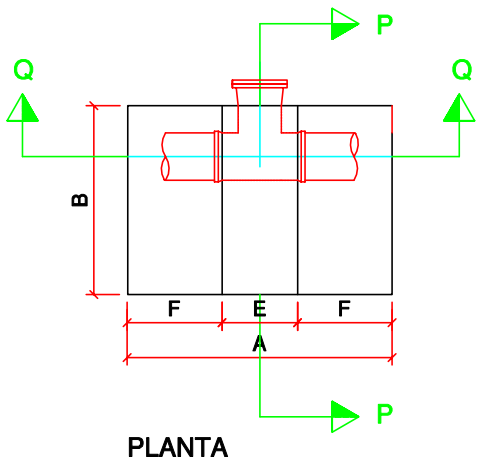

PLANTA

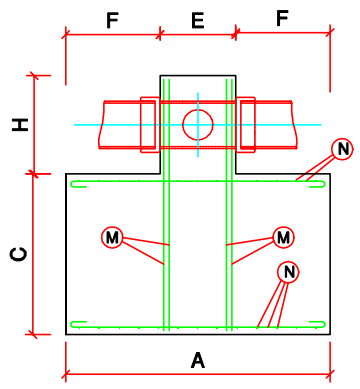

SECCION Q.Q

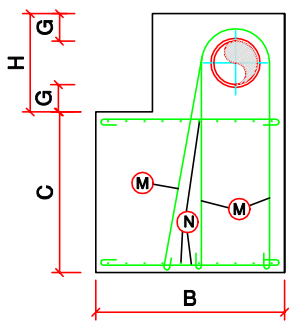

SECCION P.P

Anclajes para derivaciones en T.

CARACTERISTICAS DE LOS ANCLAJES PARA TE Ø 80 A Ø 100 MM.

PRESION DE TRABAJO	DIAMETRO EN MM.	DIMENSIONES (M.)									ARMADURAS	
		A	B	C	D	E	F	G	H	I	M	N
10 ATM	100	0.70	0.60	0.45	0.45	0.35	0.17	0.15	0.42	0.15	1Ø12	#Ø10
	80	0.60	0.50	0.40	0.37	0.30	0.15	0.15	0.40	0.12	1Ø10	#Ø10

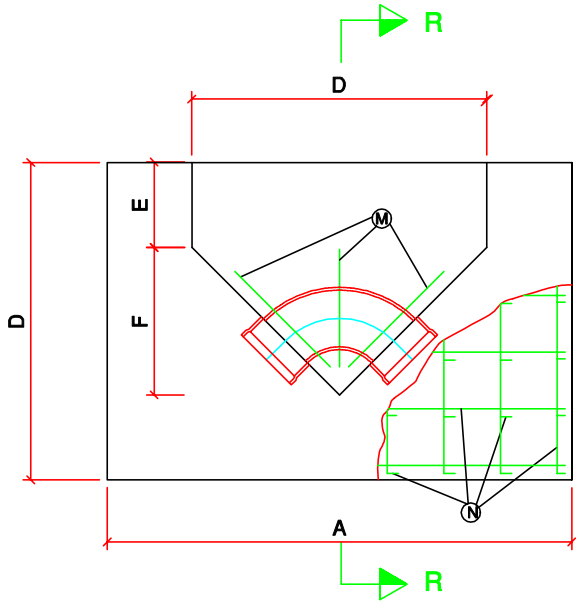

PLANTA

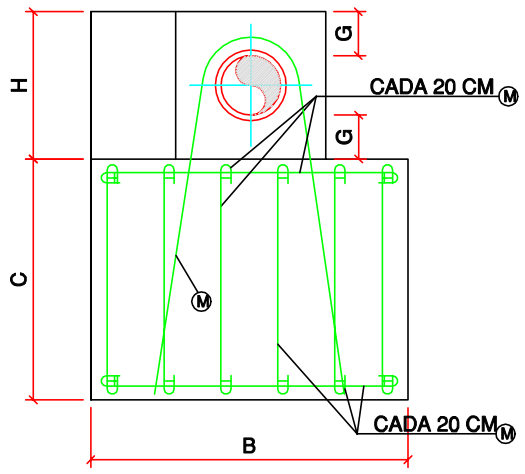

SECCION R.R

Anclajes para codos de 90º

CARACTERISTICAS DE LOS ANCLAJES PARA CODO 90º

PRESION DE TRABAJO	DIAMETRO EN MM.	DIMENSIONES (M.)								ARMADURAS	
		A	B	C	D	E	F	G	H	M	N
10 ATM	100	0.94	0.57	0.60	0.74	0.20	0.37	0.15	0.42	2Ø14	# Ø10
	80	0.68	0.54	0.49	0.68	0.20	0.34	0.15	0.40	2Ø12	# Ø10

Referencia geográfica. Sistema de coordenadas ETRS-89

Financiado por la Unión Europea NextGenerationEU

GOBIERNO DE ESPAÑA — MINISTERIO DE AGRICULTURA, PESCA Y ALIMENTACIÓN — seiasa

TÍTULO DEL PROYECTO	Escala:	Fecha:	Autor del Proyecto:	Revisión	Título del plano:	Plano nº:
PROYECTO DE MEJORA DE CAPTACIÓN DE AGUAS E INSTALACIÓN DE HIDRANTES CON EQUIPO DE TELECONTROL EN LA COMUNIDAD DE REGANTES VILLAMOÑICO-REVELILLAS, T.M. VALDERREDIBLE (CANTABRIA)	S/E	MAYO 2023	INGENIERO AGRONOMO JAVIER MTZ. DE ZUAZO LETAMENDI INGENIERO TECNICO AGRICOLA EXPLOT. AGROPECUARIAS MIKEL MTZ. DE ZUAZO LETAMENDI ZUAZO INGENIEROS, S.L.	001 002 Aprobado	DETALLES DE ANCLAJES	7 Hoja nº: 1 de 1